CAÑONES NEUMÁTICOS

SKAKO Dartek

Cañones neumáticos Skako Dartek KSD

Los cañones neumáticos son la solución idónea para desobstrucción de silos, tolvas, depósitos, rampas, cámaras, codos de tuberías y en general en todos aquellos casos que se producen apelmazamientos o pegaduras del material en su interior.

Permiten resolver problemas de flujo de productos a granel, tales como arcilla, carbón, arena, cemento, pellets, serrín, cereales, piensos, celulosa, cal, ceniza...etc. que por la granulometría o humedad del producto no permiten un flujo continuo del material impidiendo el aprovechamiento de toda la capacidad del silo o tolva debido a la formación de bóvedas, chimeneas, puentes o pegaduras laterales.

BOVEDA

PEGADURAS LATERALES

PUENTE

CHIMENEA

Funcionamiento del Cañón

El sistema consiste en un depósito o calderín donde se almacena aire a presión y que en centésimas de segundo se libera dicho aire a presión por un conducto al interior del silo o depósito, de tal manera que se genera una expansión u onda de choque que permite romper o desplazar el material de las zonas compactadas. Con ello conseguimos resolver el problema del material apelmazado, aprovechando la totalidad de la capacidad del silo y permitiendo de esta manera un flujo libre del material.

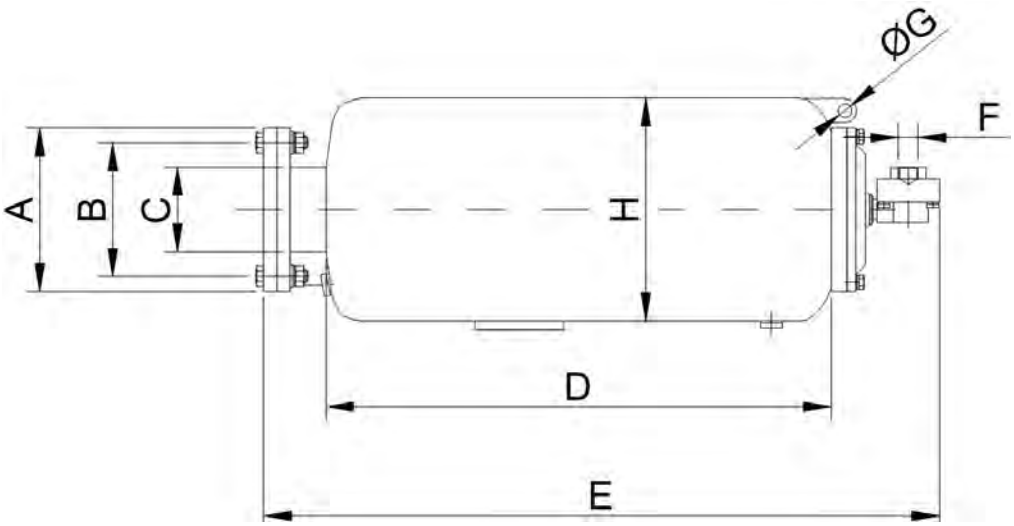

Modelos cañones tipo KSD

Modelo	Vol * l	Brida	Ø mm	ØA	ØB	ØC	D mm	E	F	ØG	ØH
KSD 10	10	4 Tal.	18	165	125	76,6	165	470	3/4"	21	200
KSD 20	16	4 Tal.	18	165	125	76,6	165	750	3/4"	21	200
KSD 40	45	8 Tal.	18	220	180	114,8	220	870	3/4"	21	300
KSD 120	140	8 Tal.	18	220	180	114,8	220	920	3/4"	21	500

Principio de funcionamiento

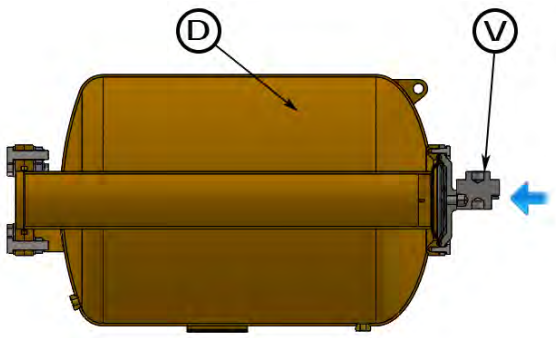

Para cargar el depósito D con aire, se introduce el aire a través de la válvula V colocada en la boca del cañón, normalmente comandada mediante una electroválvula de 3 vías dos posiciones y ubicada preferentemente sobre la misma válvula V o a través de un tubo cuyo diámetro interior debe ser mayor de 10 mm y cuya longitud máxima de este tubo no debe exceder de 1 m.

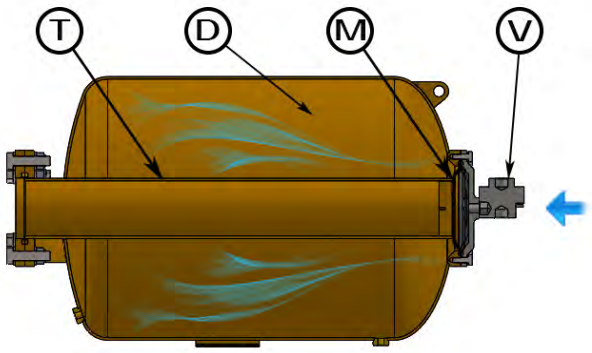

El aire al entrar a través de la válvula V oprime la membrana M contra los bordes del tubo T interior, llenando la cámara D a través de unos orificios que presenta la membrana M en la zona cercana al perímetro exterior. Una vez que se alcanza la compensación de presión entre la cámara D y la pequeña cámara comprendida entre la membrana M y la válvula V, permite tener cerrada la salida del aire por presión de la membrana M sobre los bordes del tubo T.

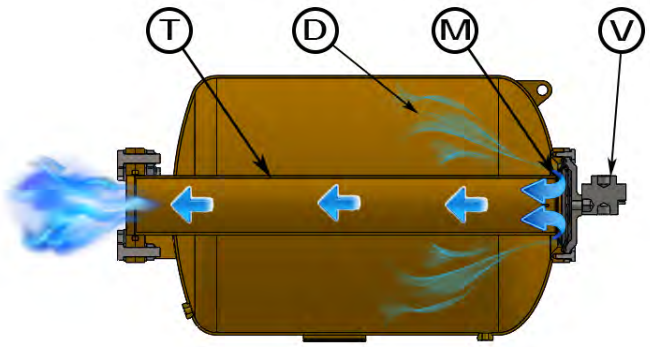

Cuando en la válvula V se produce el escape, la presión de la cámara D empuja la membrana en dirección hacia la válvula V, liberando la presión de la membrana sobre el borde del tubo T y permitiendo que se escape el aire almacenado a presión en centésimas de segundo a través de este tubo T.

FIJACION DE LOS CAÑONES KSD

La estructura sobre la que se fija el cañón no sufre daños, ya que la energía se aplica directamente al producto y además su diseño reduce al mínimo el retroceso, evitando cualquier posibilidad de fatiga de la estructura.

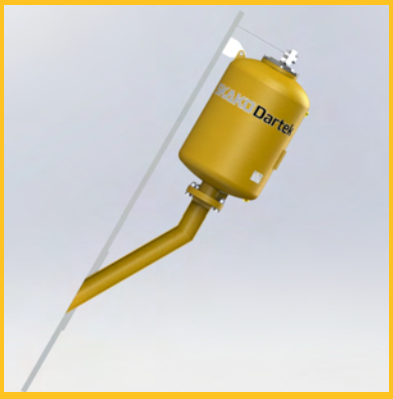

Golpeadores FKL IN

Diseñados para la eliminación de materiales adheridos en paredes de silos, tolvas y depósitos. Potencia de impacto y frecuencia regulables, en modo de impacto sencillo o en intervalos repetidos. Versiones ATEX y disponibles para altas temperaturas. Operativos desde -40ºC hasta 150ºC según modelo.

Potencia de impacto e intervalo regulables.

· Modo de impacto sencillo y en intervalo
· Potencia de impacto e impulso regulables
· Funcionamiento sinaceite
· Múltiples aplicaciones
· Operativo hasta 85 °C, modelo HT hasta 150 °C y modelo LT hasta -40 °C por encargo

Modelo	Presión de servicio min (bares)/Nº de orificio			Energía/Impacto N/m	Impulso/Impacto Ns	Frecuencia min-1	Consumo de aire l/impacto	Para grosor de pared hasta mm	Peso Kg
	1	2	3						
FKL-25 in	3.0	4.5	6.5	1 – 7	0.1 – 1.4	Max. 10	0.07 – 0.2	2	1.03
FKL-50 in	3.0	4.5	6.5	5 – 21	1.2 – 4.7	Max. 10	0.1 – 0.3	3	1.85
FKL-100 in	4.0	5.0	6.5	10 – 70	2.1 – 14.7	Max. 10	0.5 – 1.1	5	4.5
FKL-150 in	5.3	6.7	8.0	50 – 196	10.4 – 40.6	Max. 10	1.2 – 2.0	8	9.5
FKL-200 in	5.3	6.7	8.0	100 – 280	28.8 – 80.5	Max. 10	2.2 – 3.3	12	14.8

Vibradores neumáticos

· Excelente relación rendimiento-peso
· Cuerpo de aluminio de gran calidad, esmerado acabado de la superficie: resistentes a la corrosión y fáciles de limpiar
· Reducido consumo de aire, frecuencia/impulso regulable por la presión del aire
· Robusta y sencilla Construcción para una larga vida útil y un gasto reducido en mantenimiento
· Amplia gama de más de 70 Modelos
· Alta disponibilidad, rápida entrega
· Sin peligro de explosiones
· Disponible en ATEX

Por favor contacta con nosotros para más información.